0012 - SA520019C

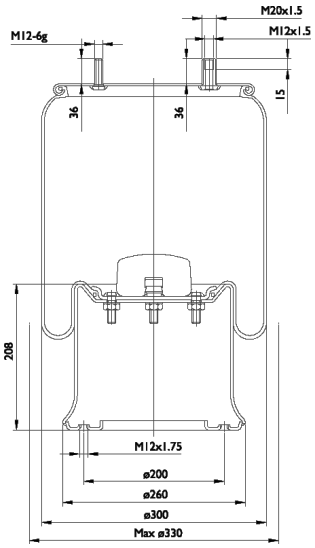

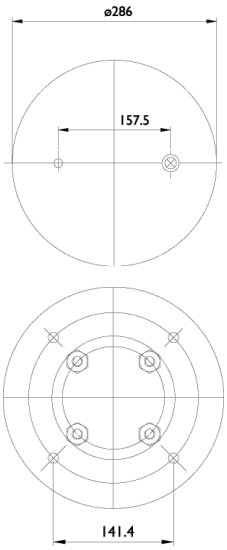

Cross list costruttore	Codice Costruttore
FRUEHAUF	M001464
ZORZI	1006552

Cross list concorrente	Codice concorrente
Firestone	1 T 19 L-14 / W01 M58 8762
Dunlop F (Springride)	D13 B04
Goodyear	1 R 13-732
Pirelli	1 T 19 E-3 / 201840
Gart	D287B / 2874581
Airtech	391304 K

Applicazioni codice SA520019C

Costruttore	Tipo veicolo	Veicolo	Applicazione	Note
FRUEHAUF	Generico	GENERICO FRUEHAUF	#N/A	
ZORZI	Generico	GENERICO ZORZI	#N/A	