0353 - SA520353C

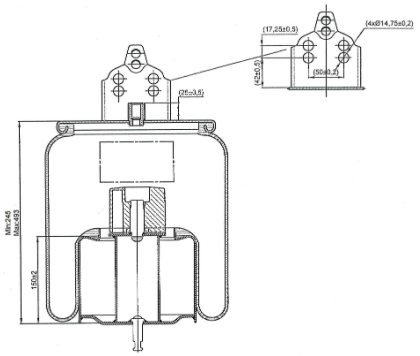

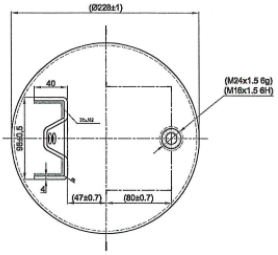

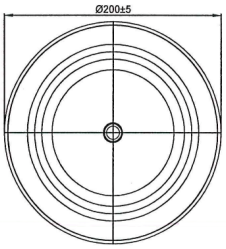

Cross list costruttore	Codice Costruttore
VOLVO	20909150
VOLVO	21977973

Cross list concorrente	Codice concorrente
Goodyear	1R11857

Applicazioni codice SA520353C				
Costruttore	Tipo veicolo	Veicolo	Applicazione	Note
VOLVO	Generico	FH / FM	Anteriore	